DIE FENSTERCONNECTION

Typ OHA u. OTA

Die Dänische Haustür u. Terassentür auswärtsschlagend

FECON

Standard

Zarge u. Flügelrahmen seitlich

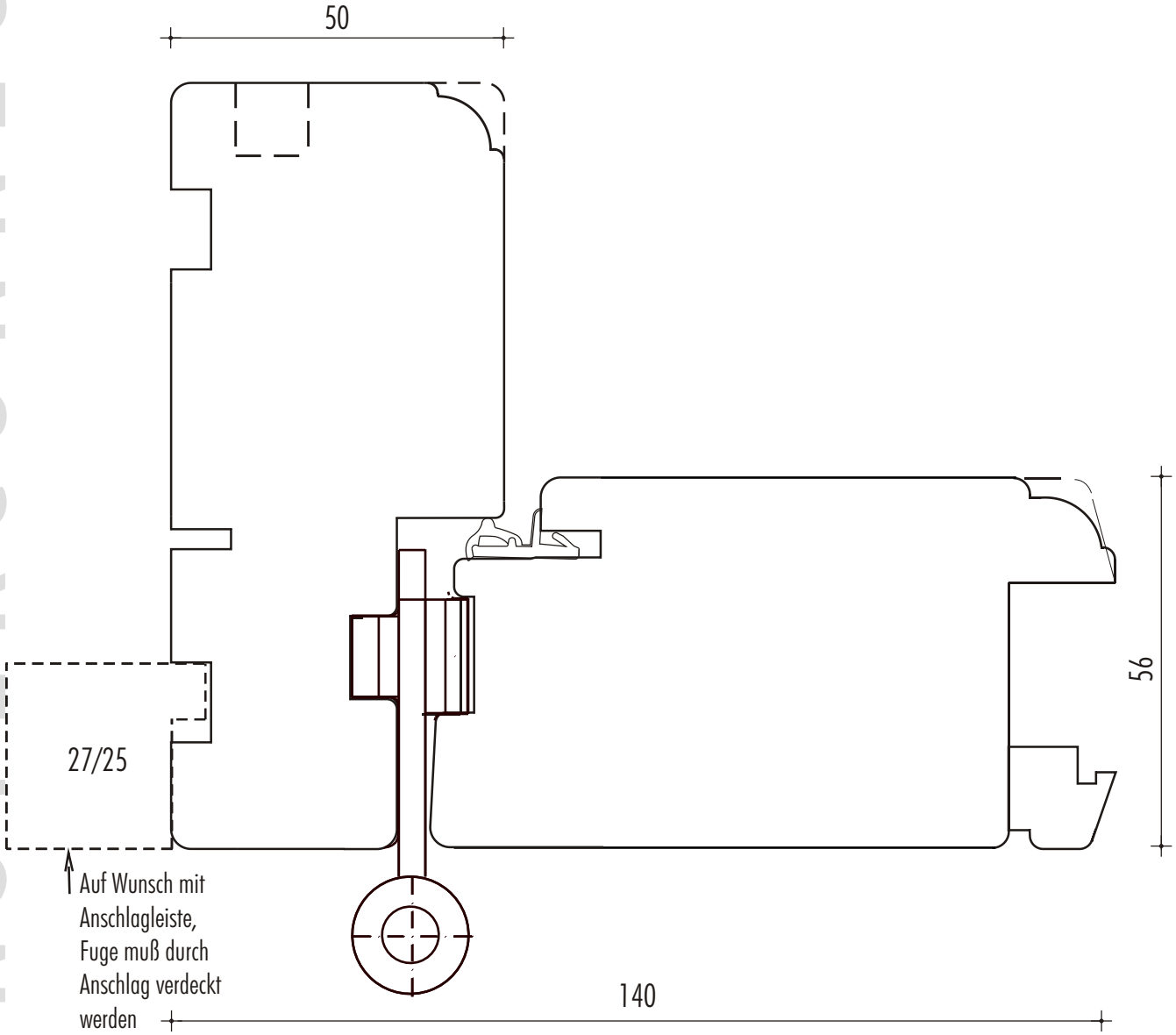

02/07 - Vorbehaltlich Änderungen

M 1:1

DIE FENSTERCONNECTION

Typ OHA

Die Dänische Haustür

FECON

Standard

Zarge u. Flügelrahmen Schlosseite

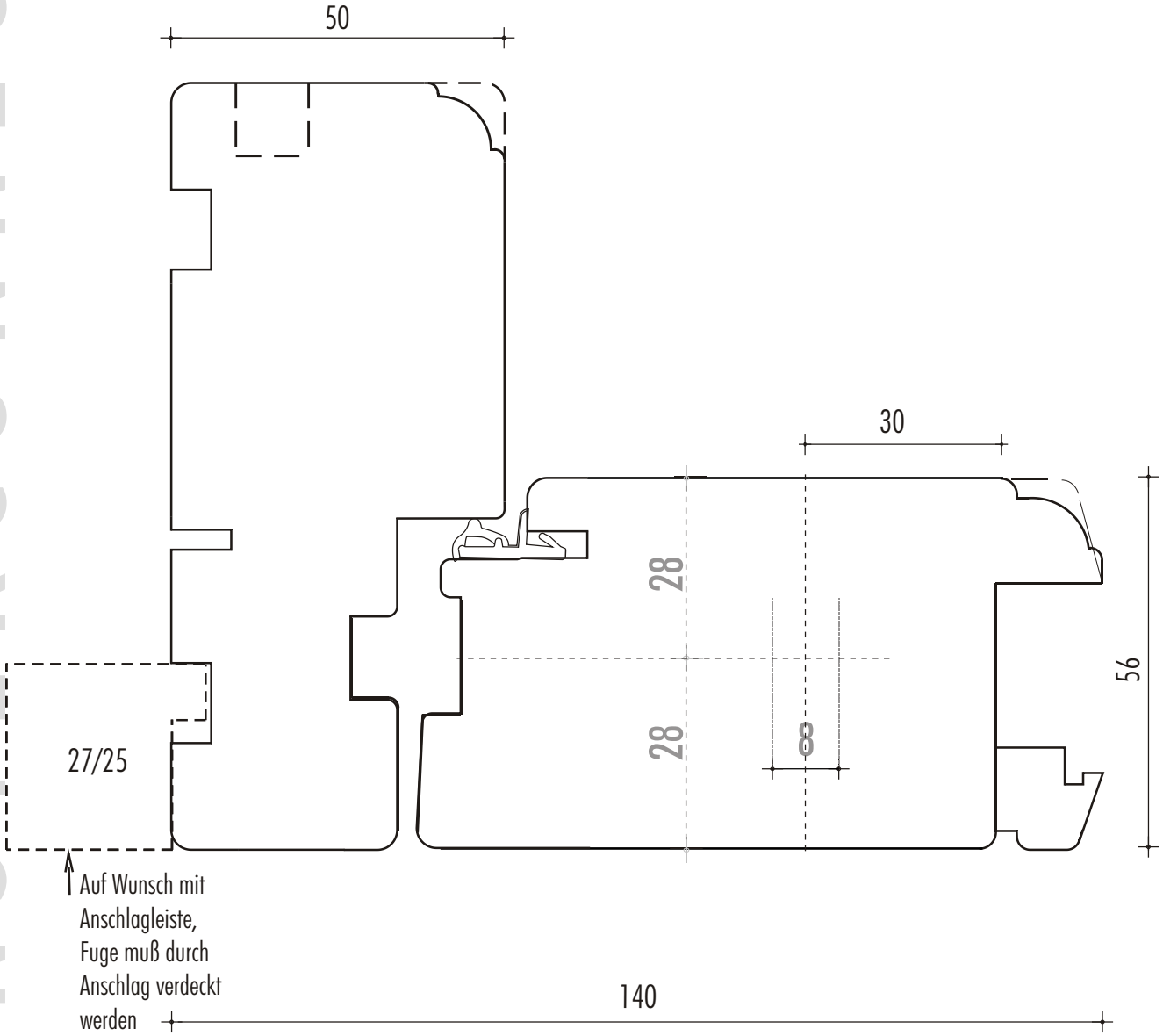

M 1:1

DIE FENSTERCONNECTION

Typ OHA u. OTA

Die Dänische Haustür u. Terassentür auswärtsschlagend

FECON

Standard

Zarge u. Flügelrahmen oben

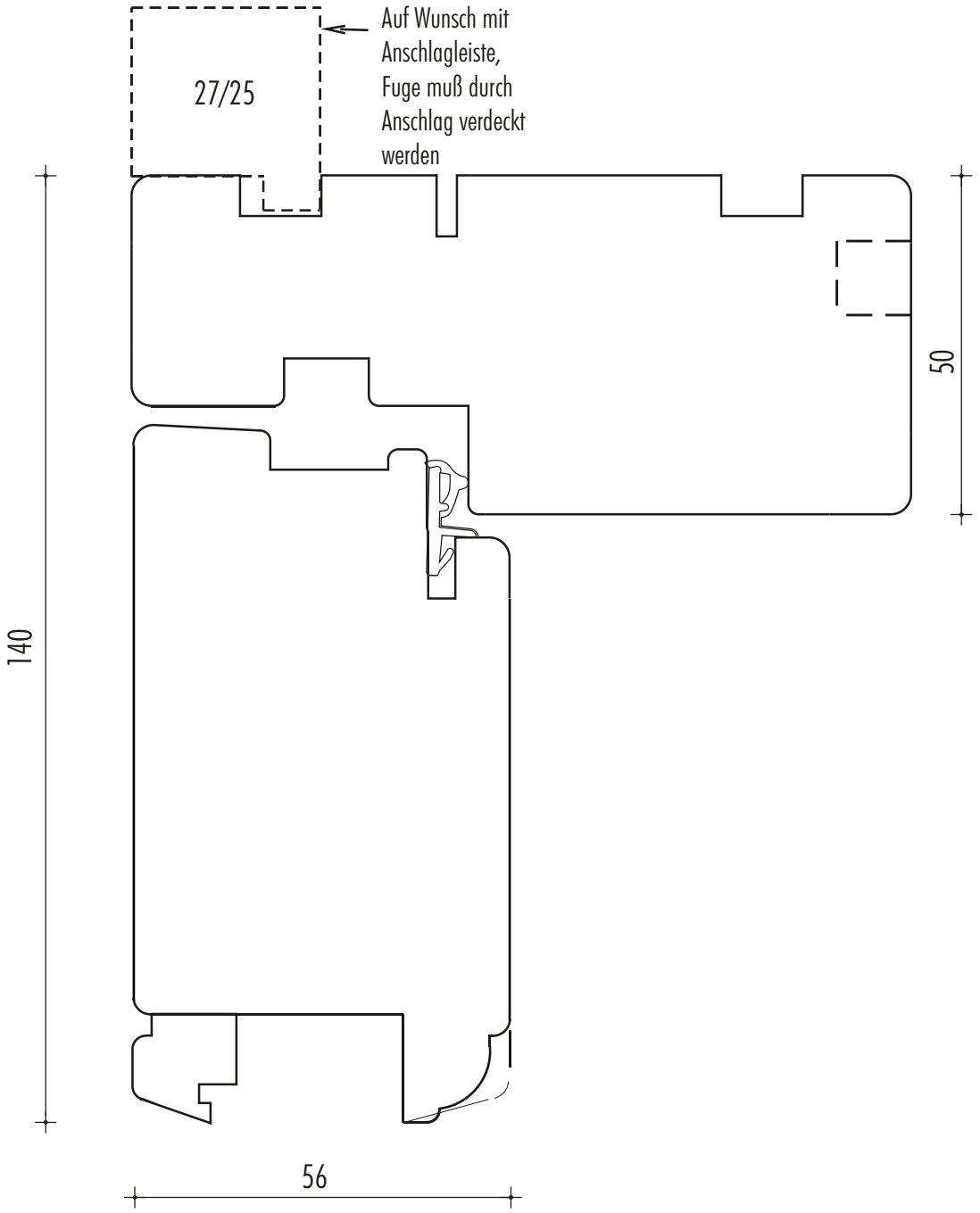

M 1:1

DIE FENSTERCONNECTION

Typ OHA u. OTA

Die Dänische Haustür u. Terassentür auswärtsschlagend

FECON

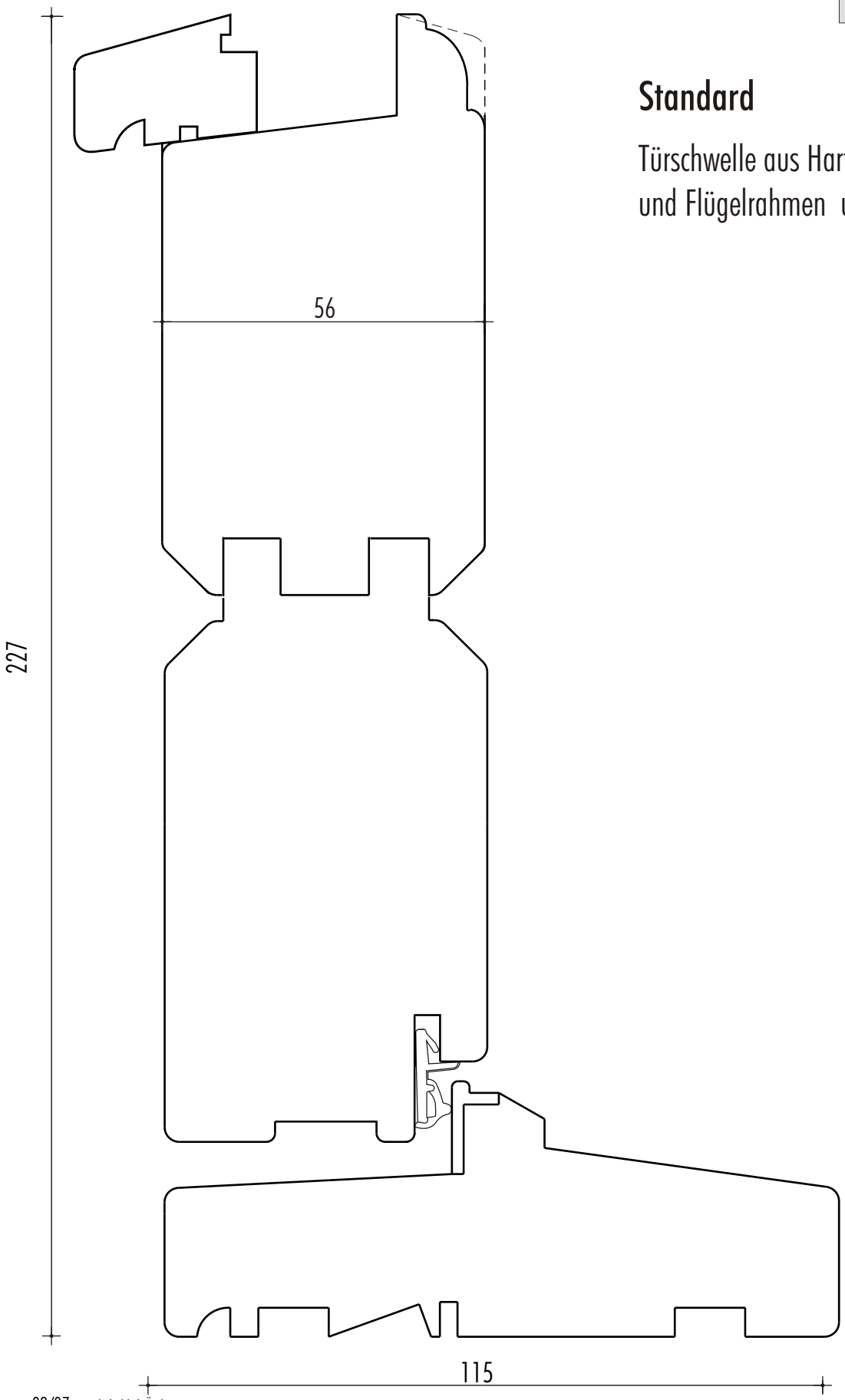

Standard

Türschwelle aus Hartholz
und Flügelrahmen unten

02/07 - Vorbehaltlich Änderungen

M 1:1

DIE FENSTERCONNECTION

Typ OHA u. OTA

Die Dänische Haustür u. Terassentür auswärtsschlagend

FECON

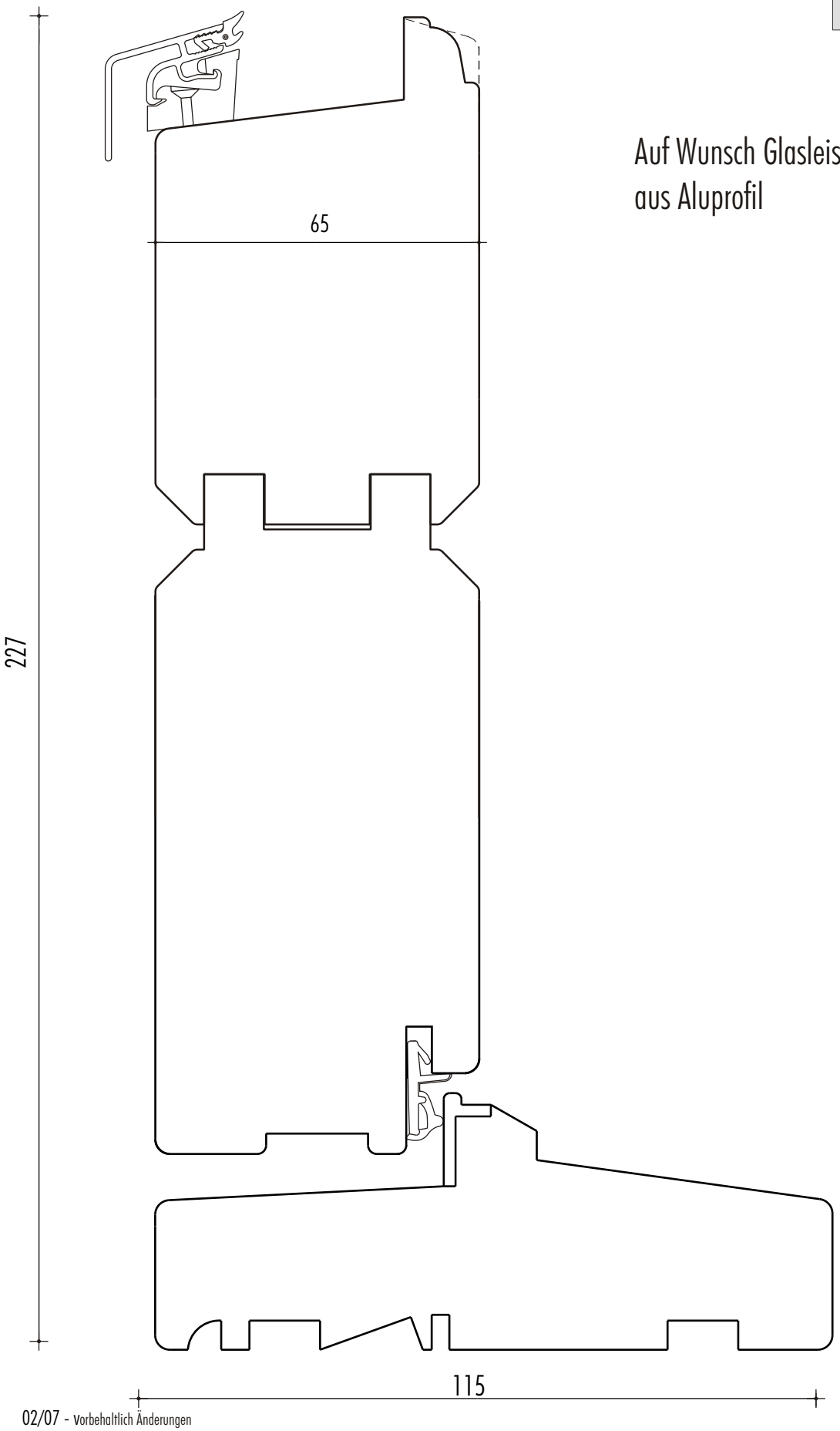

Auf Wunsch Glasleiste
aus Aluprofil

02/07 - Vorbehaltlich Änderungen

M 1:1

DIE FENSTERCONNECTION

Typ OHA, OTA, OFT

Die Dänische Haustür, Terrassentür und Fenstertür
auswärtsschlagend

FECON

Standard

Türschwelle aus Hartholz

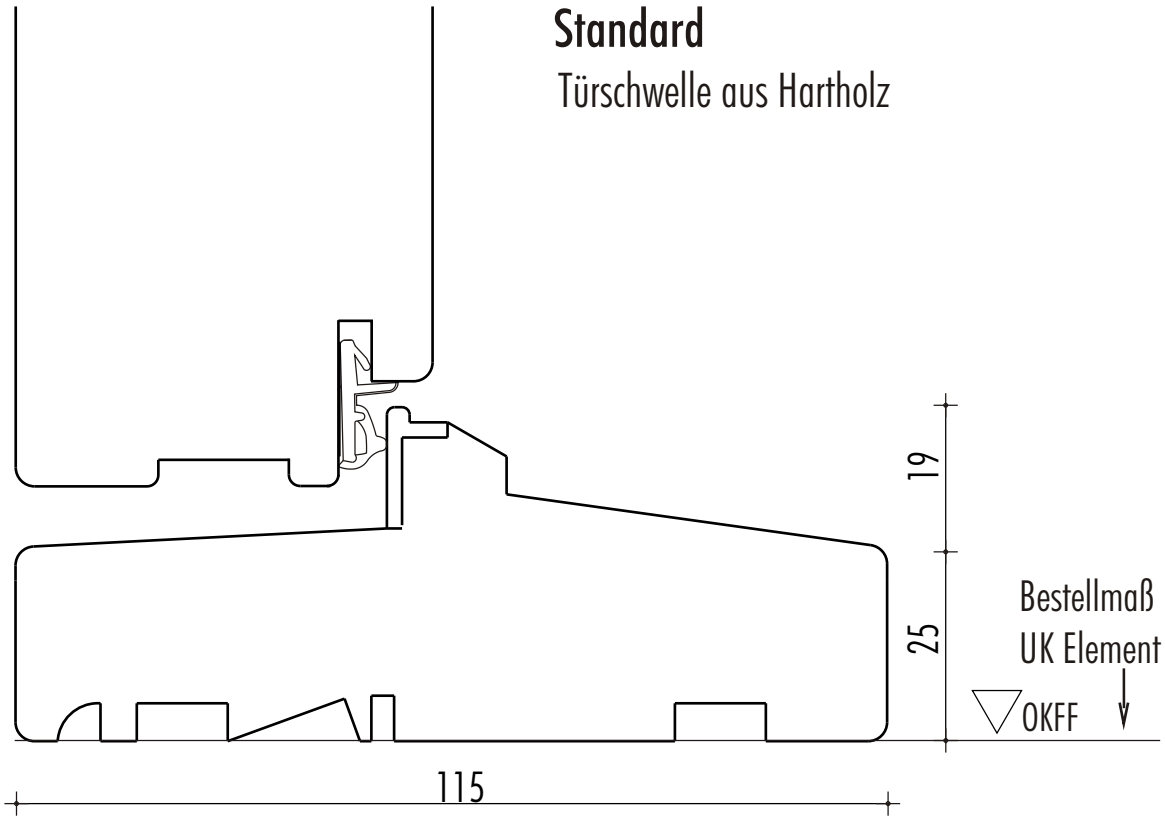

Auf Wunsch

Türschwelle aus Alu

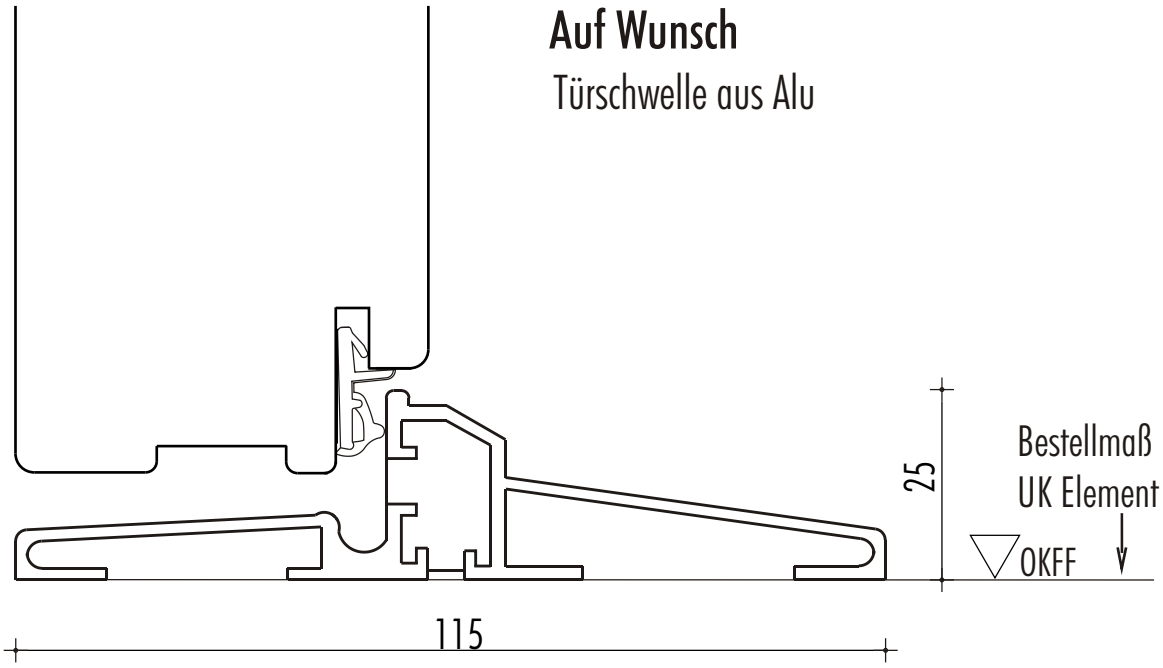

DIE FENSTERCONNECTION

Typ OHI, OTI

Die Dänische Haustür u. Terassentür einwärtsschlagend

FECON

Standard

Türschwelle aus Hartholz

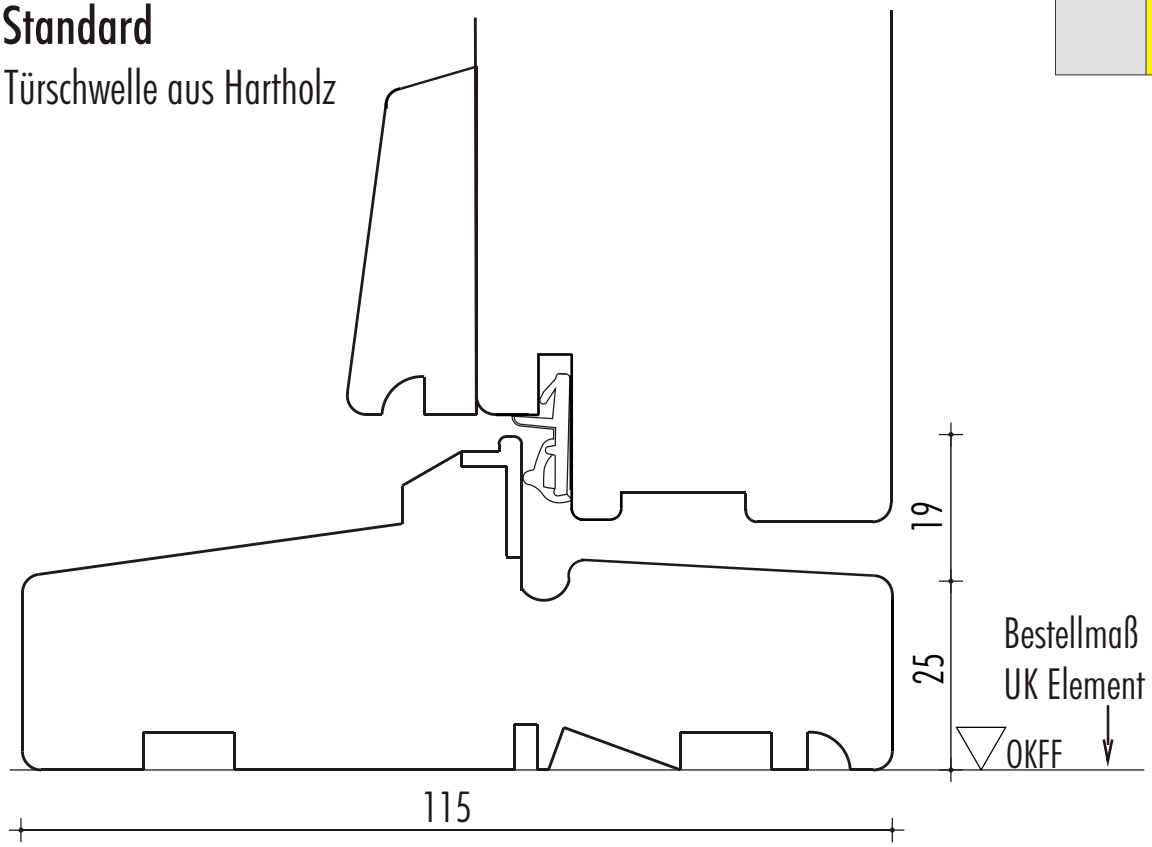

Auf Wunsch

Türschwelle aus Alu

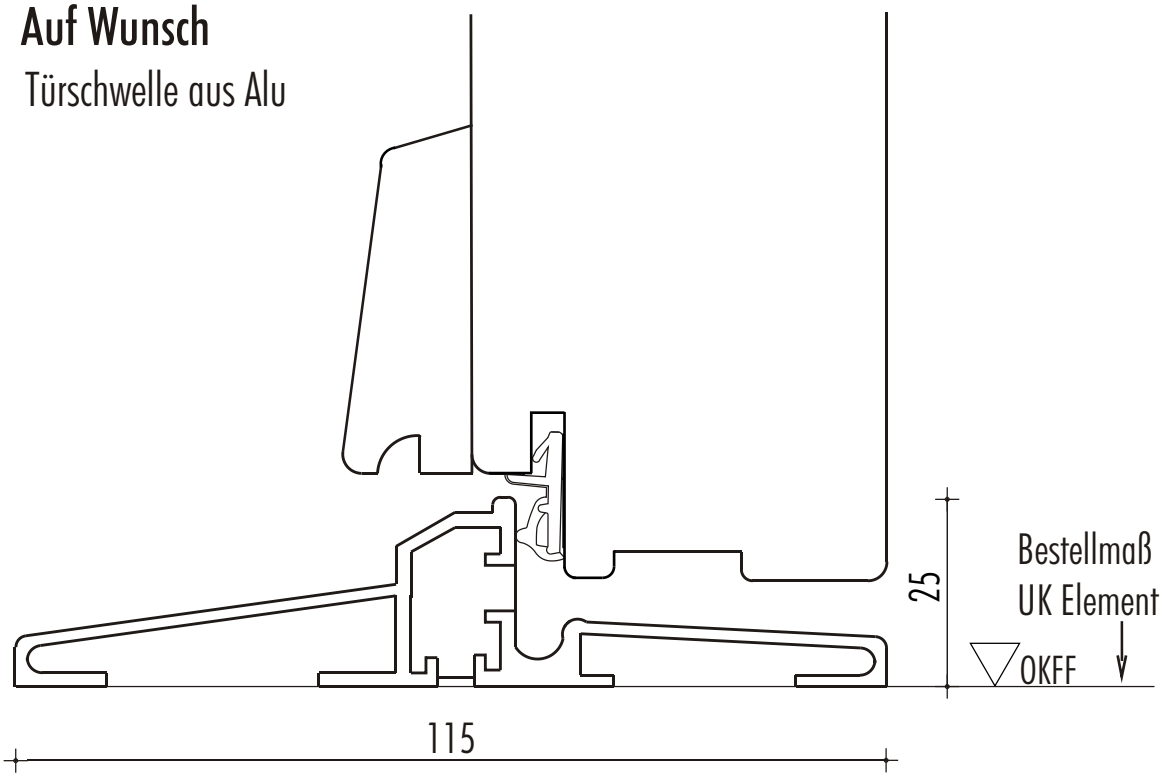

DIE FENSTERCONNECTION

Typ OHA

Die Dänische Doppeltür

FECON

Stulp

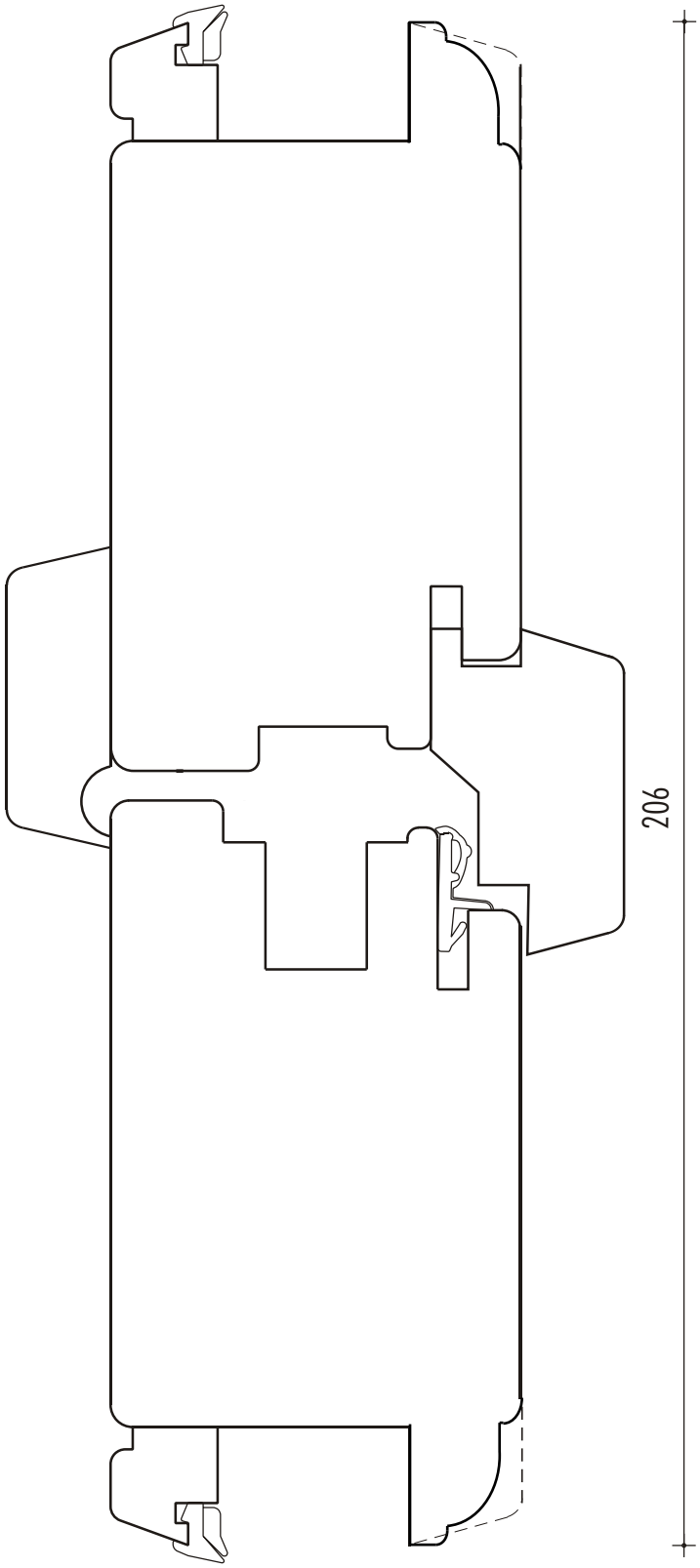

DIE FENSTERCONNECTION

Typ OKA

Die Dänische Klöntür

FECON

Mittelteil - Stulp

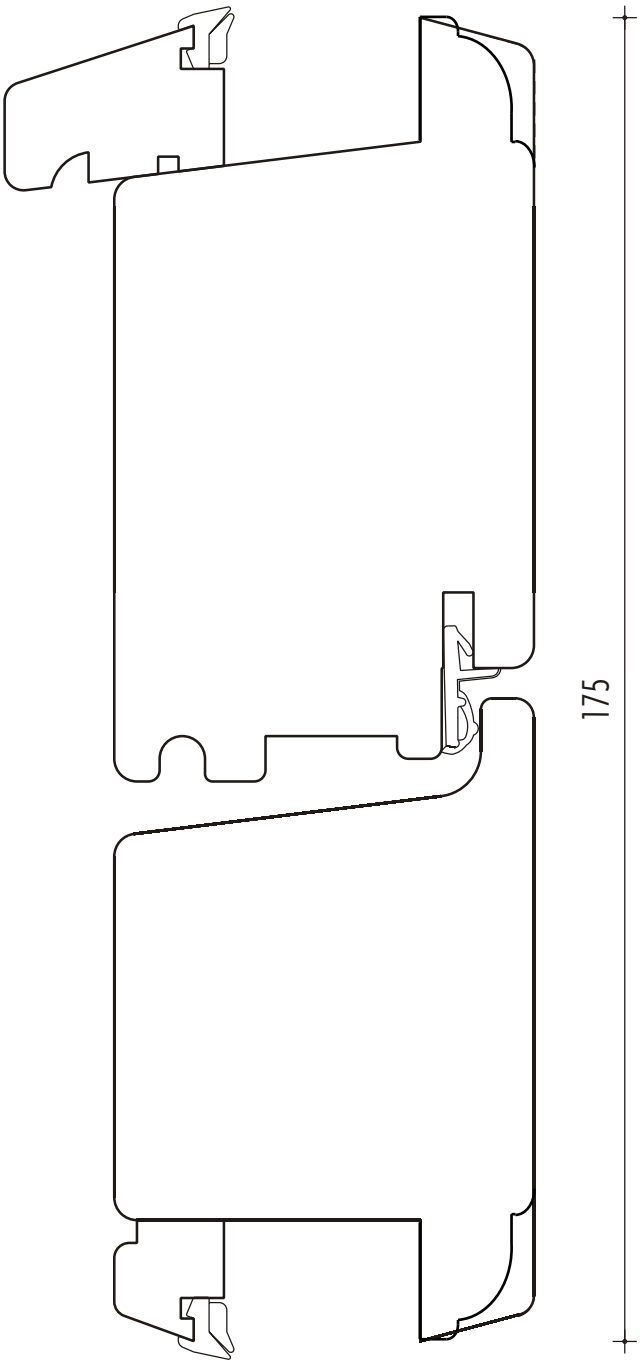

DIE FENSTERCONNECTION

Typ OHA u. OTA

Die Dänische Haustür u. Terassentür auswärtsschlagend

FECON

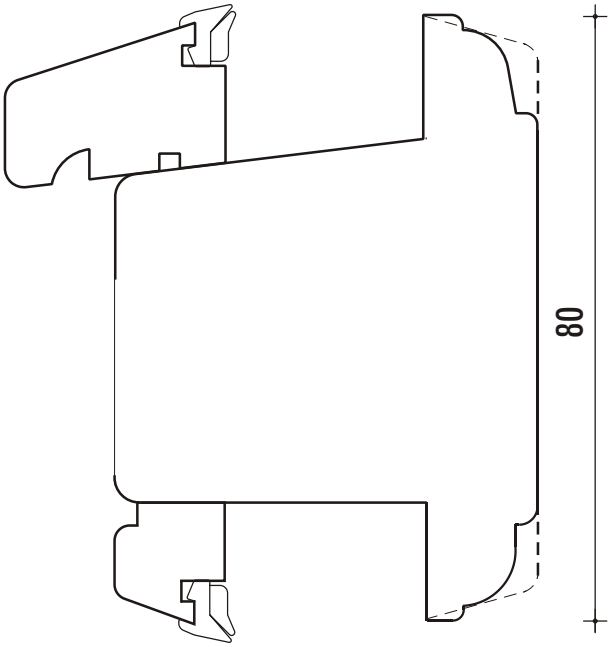

Riegel

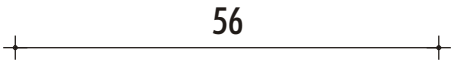

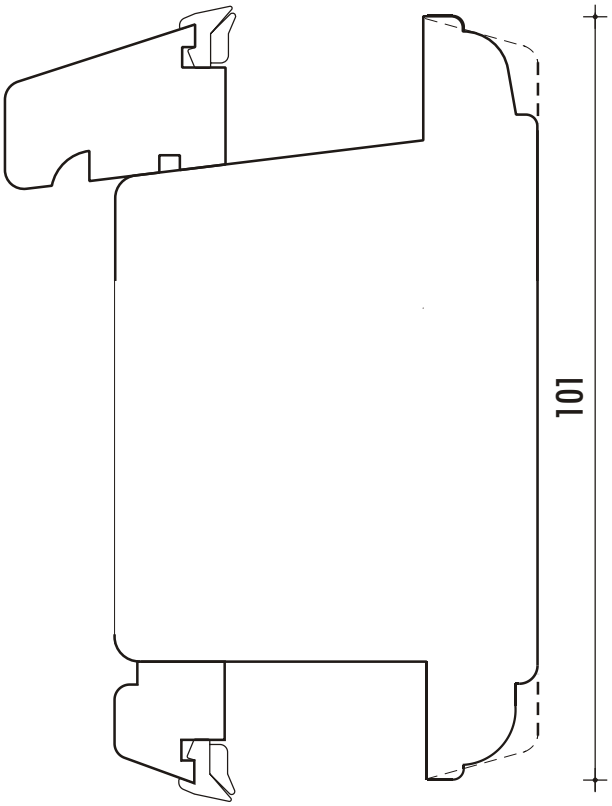

DIE FENSTERCONNECTION

Typ OHA u. OTA

Die Dänische Haustür u. Terassentür auswärtsschlagend

Sprossen

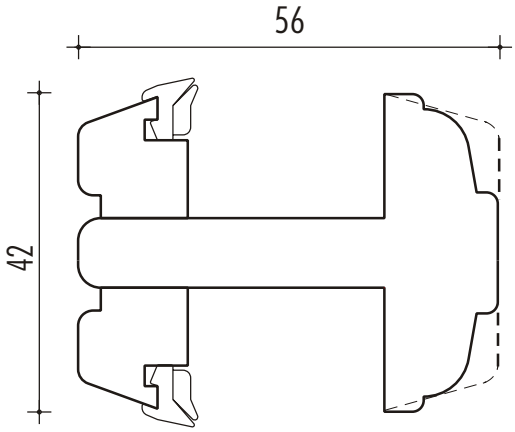

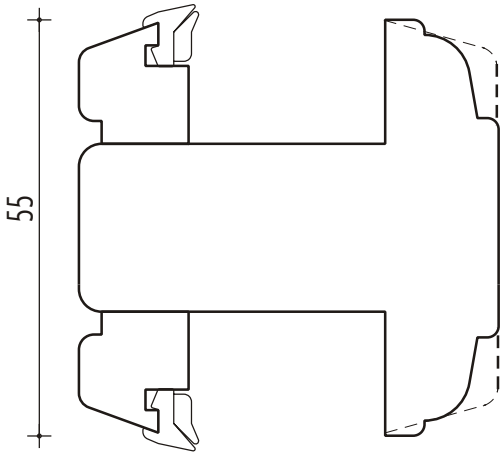

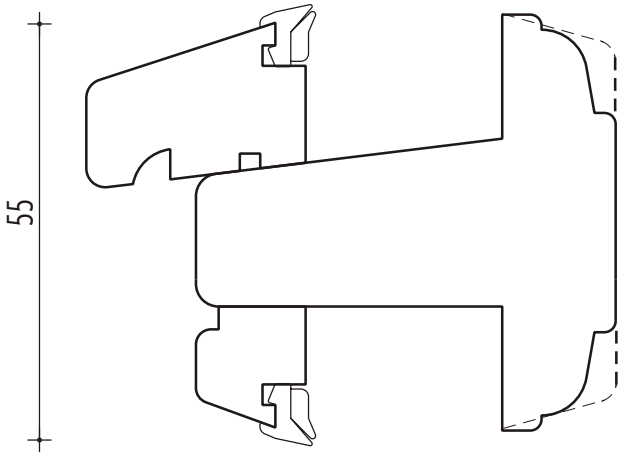

Standard
mit Trockenverglasung

Auf Wunsch innen und außen versiegelt,
Glasleisten verdeckt gestiftet

DIE FENSTERCONNECTION

Typ OHA u. OTA

Die Dänische Haustür u. Terassentür auswärtsschlagend

Schmale Sprossen

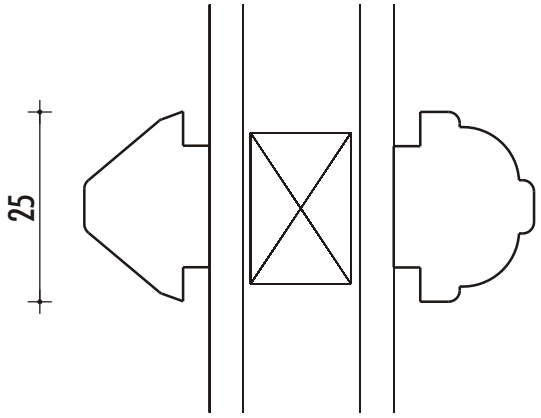

Standard

beidseitig aufgesiegelt
mit Alu-Steg,
Kreuzsprossen
handwerklich überblattet

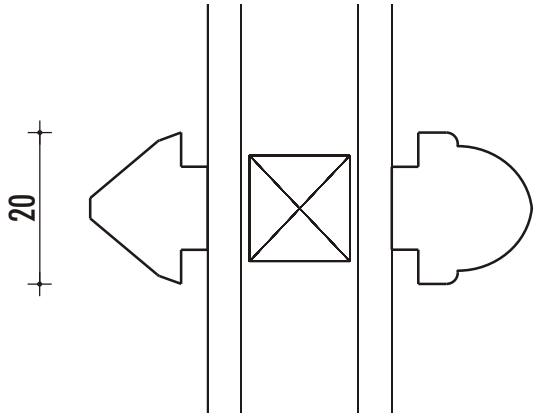

DIE FENSTERCONNECTION

Typ OHA u. OHI

Auf Wunsch dänisches
Schlosse für dtsche.
Wohnungs-Eingangsdrücker

FECON

Profilzylinder - Masse

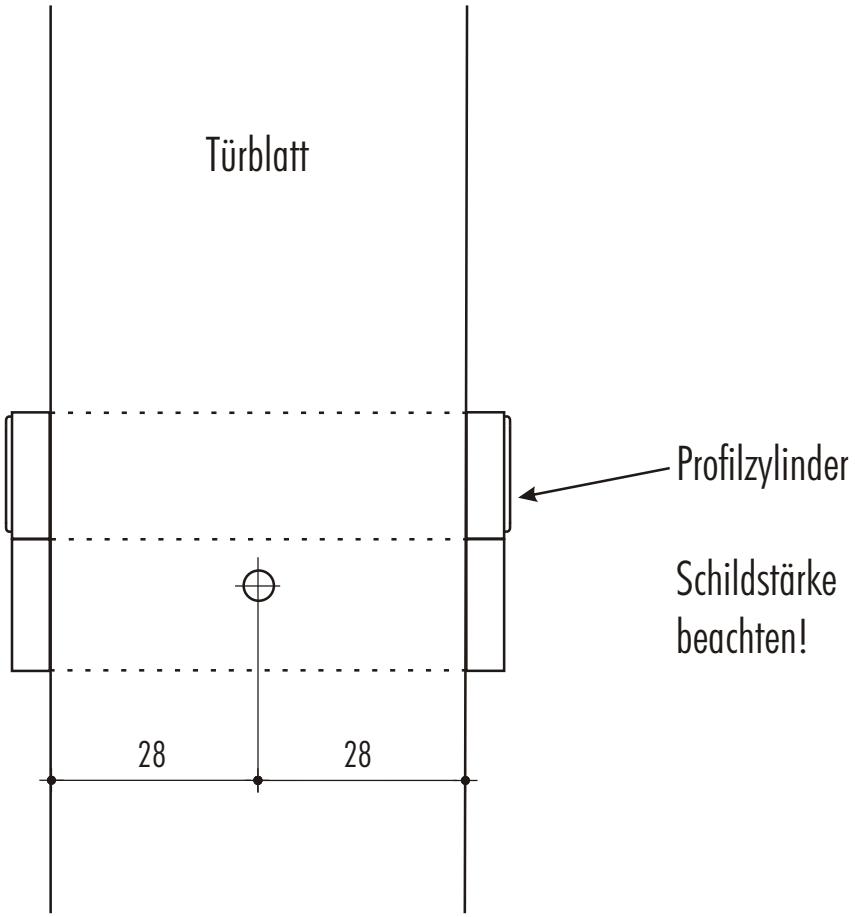

M 1:1

DIE FENSTERCONNECTION

Typ OHA u. OHI

Dänisches
Schloss

Zylinder oben
Griff unten

FIX 2150 C474
25 x 2mm

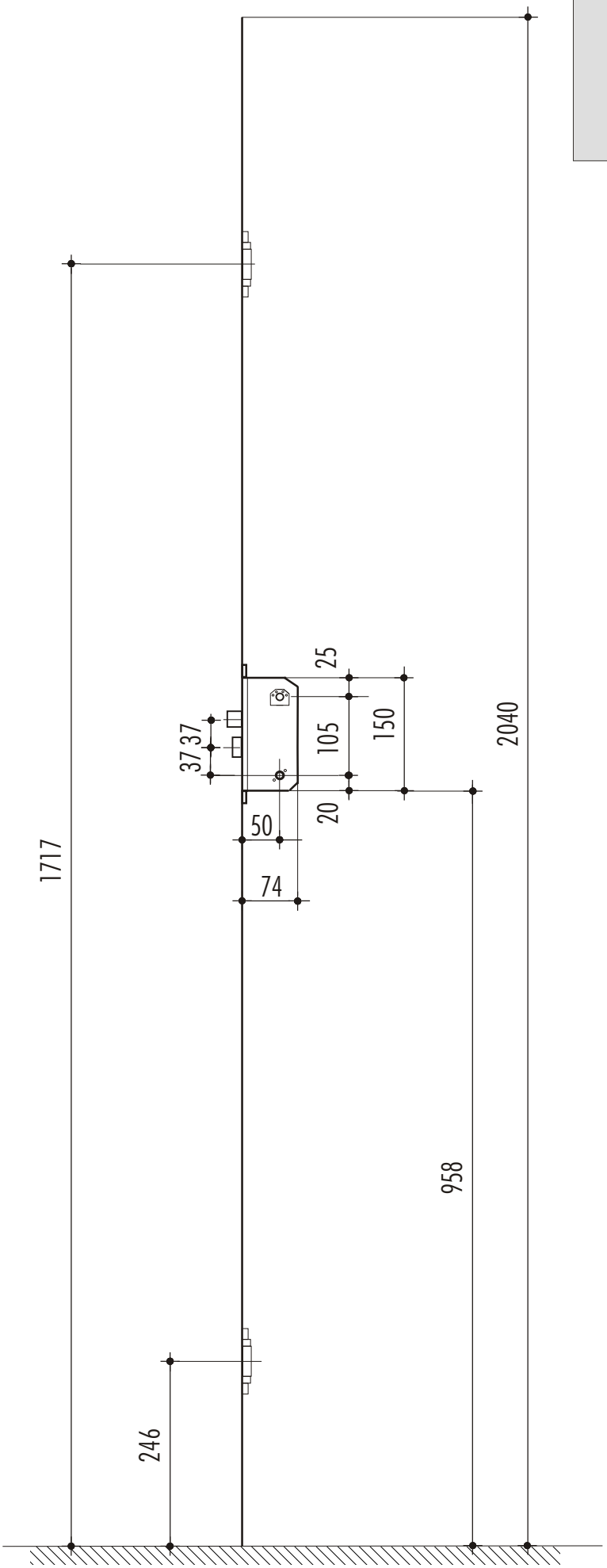

DIE FENSTERCONNECTION

Typ OHA u. OHI

Auf Wunsch dänisches
Schlosse für dtsche.
Wohnungs-Eingangsdrücker

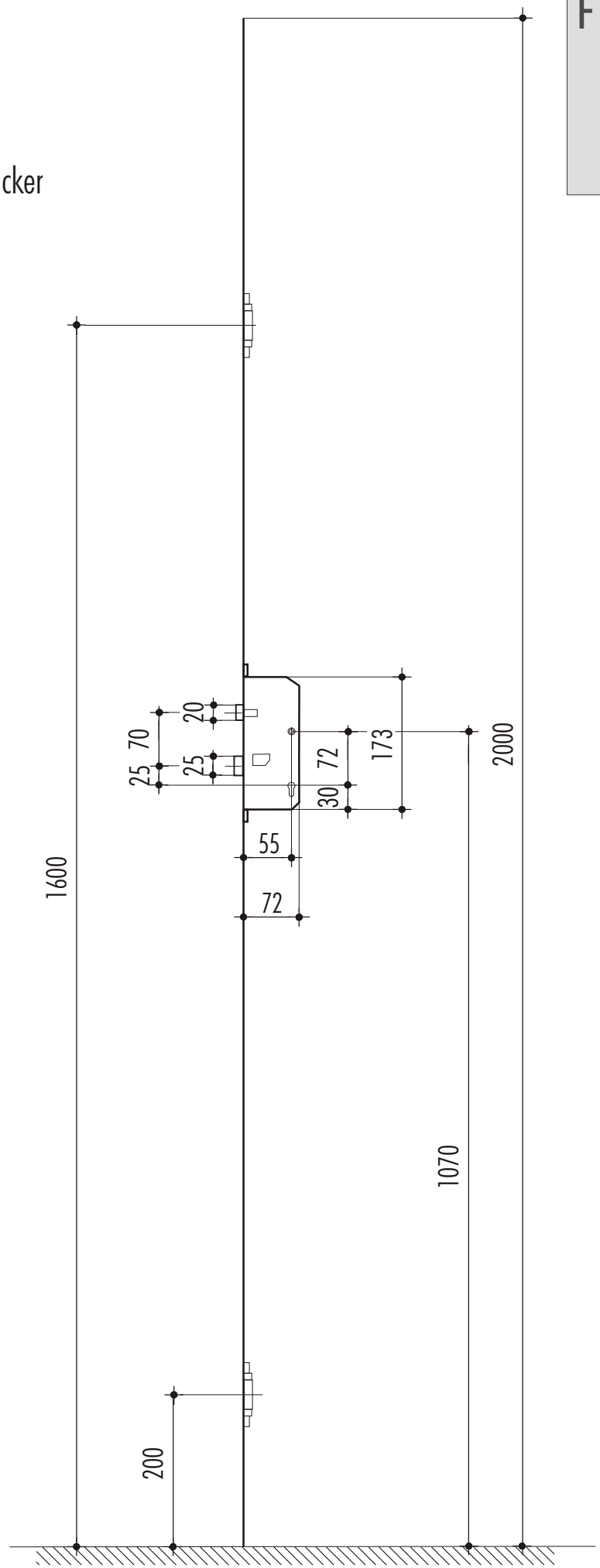

02/07 - Vorbehaltlich Änderungen

DIE FENSTERCONNECTION

Typ OHA u. OHI

Auf Wunsch dänisches
Schlosse für dtsche.
Wohnungs-Eingangsdrücker
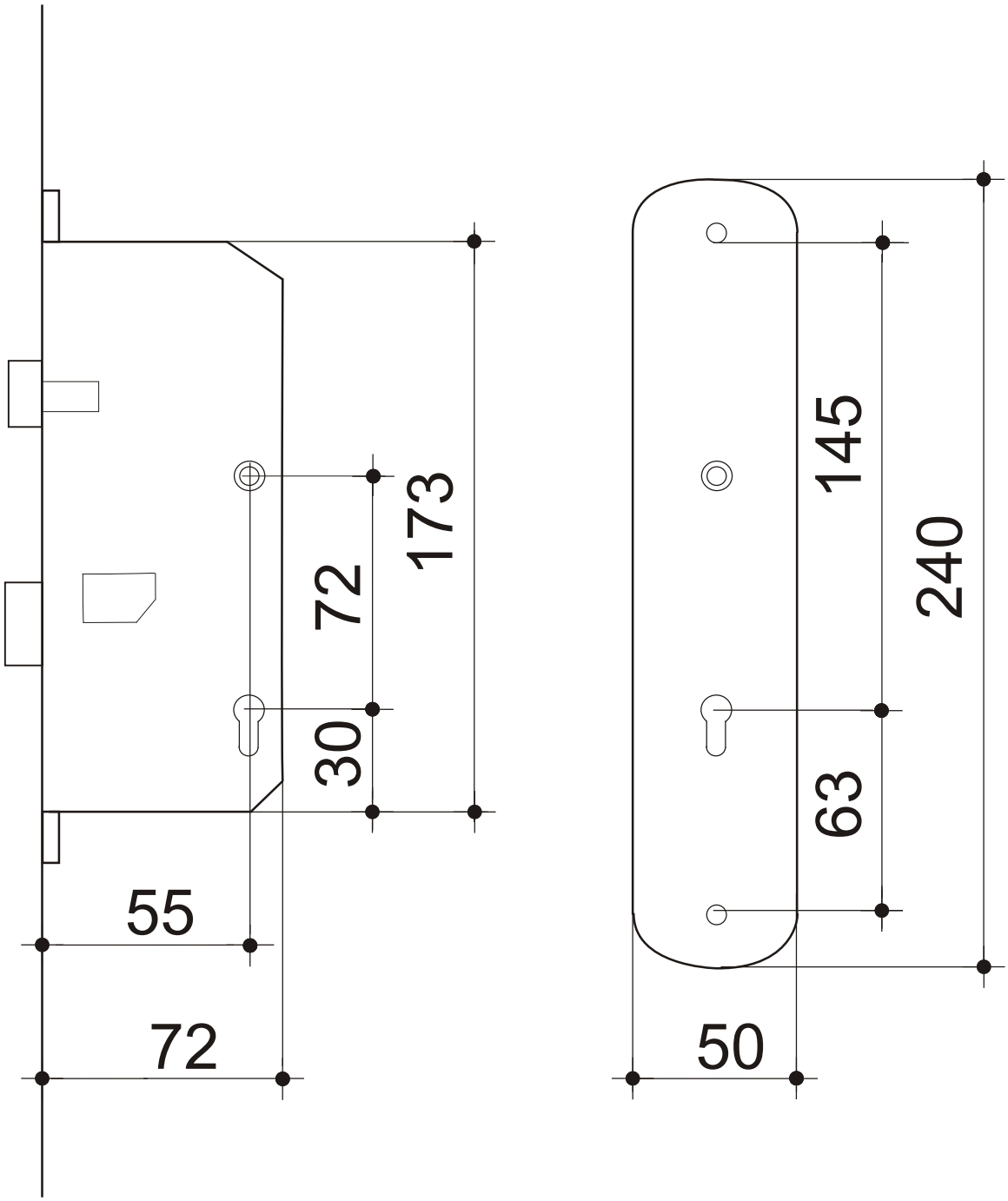
Türschild